BRANDING & DESIGN

Front- und Seitenverkleidungen	**2-6**
Frontbanner	**7-10**
Frontschild	**11-15**
Rückwand	**16-19**

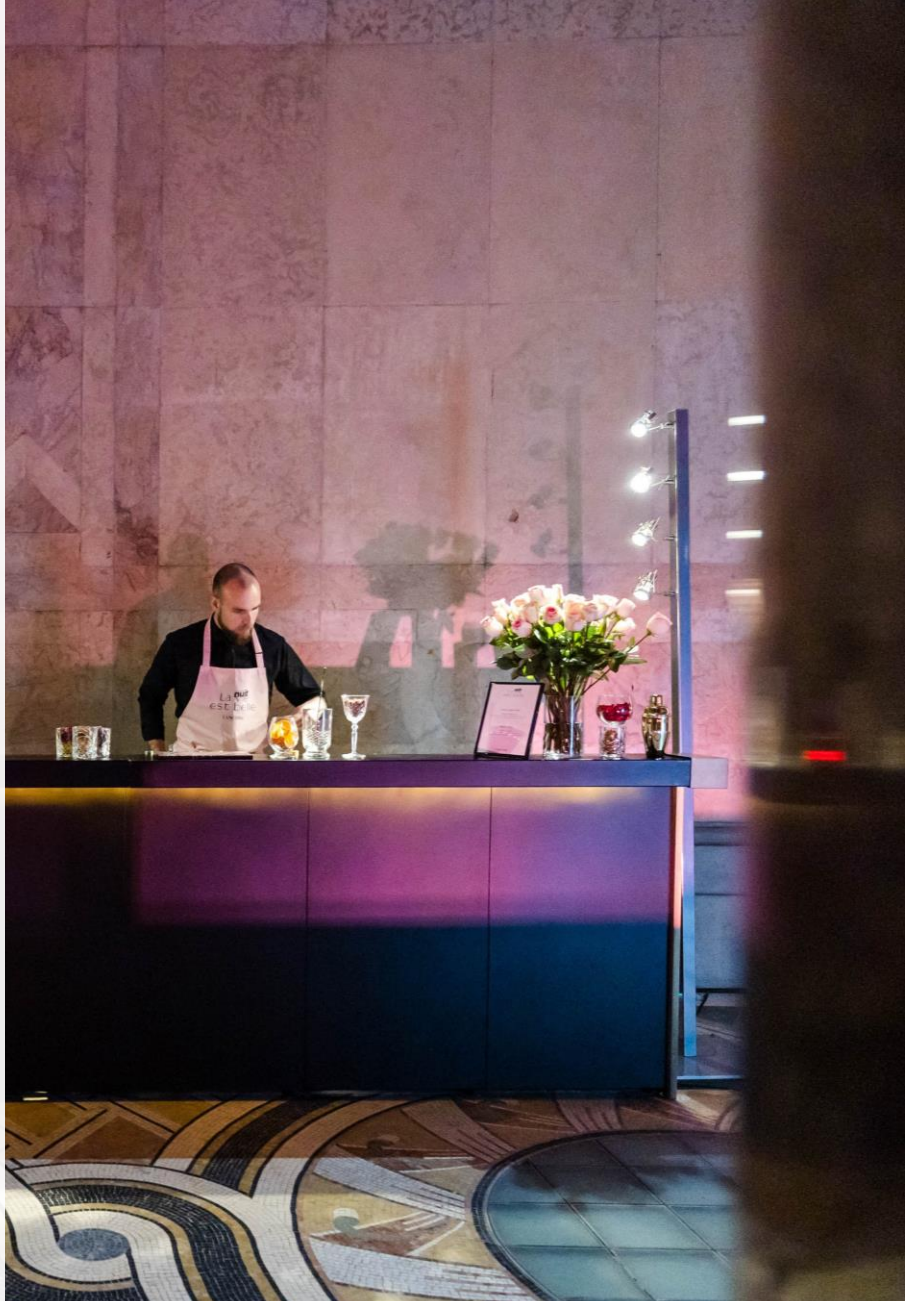

Stand: 01.12.2022

G'RACK

BRANDING & DESIGN

FRONT- UND SEITENVERKLEIDUNGEN

FRONT- UND SEITENVERKLEIDUNGEN

► „STANDARD“ (B x H = 600 mm x 860 mm)

Die regulären Front- und Seitenverkleidungen sind flexibel einsetzbar und können an allen vier Seiten eingehängt werden, um das Grundgestell zu verkleiden. Die Verkleidungsplatten aus Aluminium werden dabei einfach in die Systemfräsungen am Grundgestell eingehängt.

Möglich wird die Nutzung an den Seiten und der erhöhten Front durch ein Sockelblech, das im Fußereich der Front angebracht ist und die Höhe ergänzt.

Buffet ohne Frontrahmen

Folierung

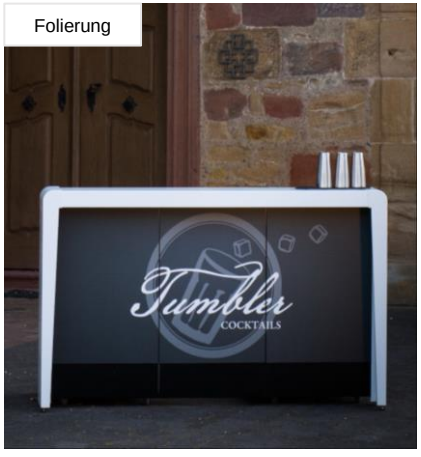

Endlos verkleiden

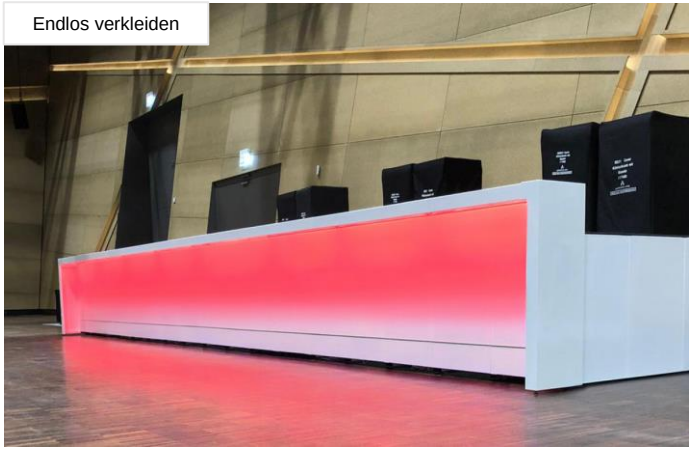

FRONT- UND SEITENVERKLEIDUNGEN

► FRONTVERKLEIDUNG „LANG“ (B x H = 600 mm x 1040 mm)

Mit einer langen Frontplatte wird das Sockelblech an der Front abgedeckt, wodurch ein homogenes Erscheinungsbild entsteht. Die Verkleidungsplatten aus Aluminium werden dabei einfach in die Systemfräsungen am Grundgestell eingehängt.

weiß, glänzend

Plottfolie

Mit langen Frontplatten spielt es keine Rolle mehr, welche Farbe ein Grundgestell hat, denn Sie überdecken das Sockelblech an der Front komplett ab.

schwarz-matt mikrostruktur

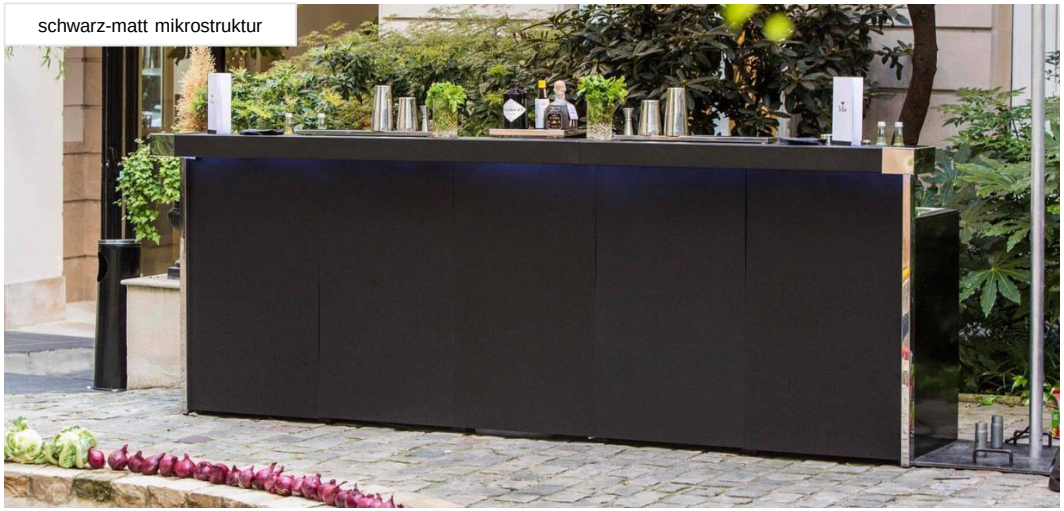
schwarz-matt mikrostruktur

FRONT- UND SEITENVERKLEIDUNGEN

► INDIVIDUALLÖSUNGEN

Verkleidungsteile können individuell nach deinen Wünschen gestaltet werden. Wir veredeln die Verkleidungselemente von Bars mit qualitativ hochwertigen Werkstoffen und realisieren damit außergewöhnliche Designs. Sonderlackierungen, Folierungen, Acrylgläser oder Mineralwerkstoffe, Moos oder Echtholz ,Textilien und Leder, Keramik oder Metall – bei Materialien sind uns wenig Grenzen gesetzt. Wir entwickeln, konstruieren und fertigen alle Teile bei uns in Kiel.

Kupfer-Inlays

Mineralwerkstoff in Marmor Optik

Echtholz

Folierung

Moos

FRONT- UND SEITENVERKLEIDUNGEN

► INDIVIDUALLÖSUNGEN

Individuell entwickelte Designs von Verkleidungselementen ermöglichen dir einen komplett individuellen Auftritt, ohne auf Vorteile und Funktionen des G-Rack Systems verzichten zu müssen. Bereits nach einem ersten Beratungsgespräch können wir den Aufwand einschätzen und dir einen Kostenvoranschlag erstellen.

Beleuchtetes Logo

Echtholz

Rost-Optik

Echtholz

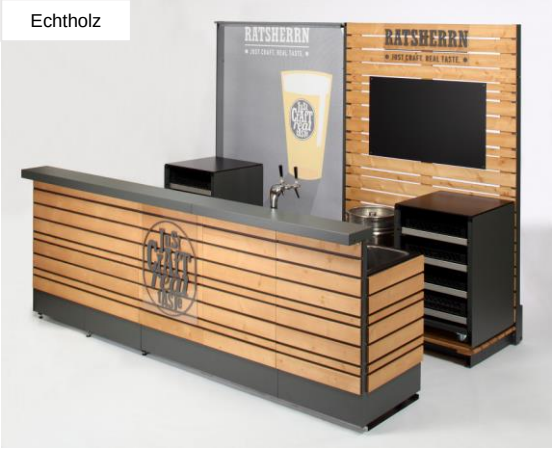

Schaukasten mit Plexiglas

beleuchteter RGB-Frontkasten.

G'RACK

BRANDING & DESIGN

FRONTBANNER

FRONTBANNER PVC

► BEISPIELE

Bei Frontbannern handelt es sich um die einfachste Art der gebrandeten Frontverkleidungen. Sie sind leicht, können schnell gewechselt werden und eignen sich ideal für schnelle Einsätze bei Promotions. Durch eine beschwerende Stange im unteren Saum strafft sich die Oberfläche – eine leichte Faltenbildung kann dadurch aber nicht ausgeschlossen werden.

Maße: 1200 mm x 860 mm

Frontbanner werden in einer Kunststoffröhre verpackt und sind, wie alle anderen G-Rack-Teile, nach B1 zertifiziert.

Eingenähter Keder zum einschieben

Maße: 1200 mm x 860 mm

Maße: 1200 mm x 1040 mm

FRONTBANNER PVC

► LAYOUT FRONTBANNER; HÖHE 860 mm

Die Seitenapplikationen überdecken links und rechts einen Teil der Front und ebenso einen Teil der Seitenverkleidung. Das Bartop verdeckt den oberen Teil der Frontverkleidung und steht deutlich vor.

Wenn ein Frontbanner eingesetzt wird, dann hat dieses Banner im unteren Bereich einen Hohlsaum mit Naht. Für optimale Sichtbarkeit des Brandings empfehlen wir das Branding gemäß der nebenstehenden Grafiken zu platzieren.

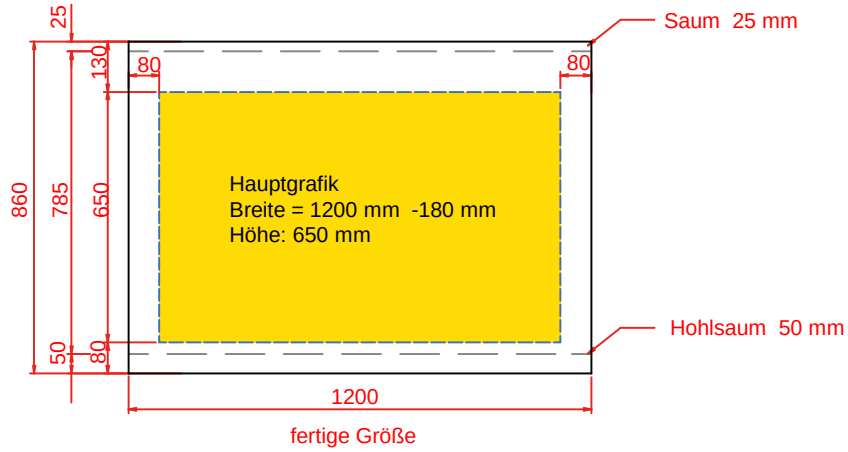

► DRUCKDATEN FRONTBANNER; HÖHE 860 mm

Wichtige Gestaltungselemente sollten sich innerhalb der angegebenen Fläche befinden.
Die Druckdatei sollte mindestens für die komplette Bannerfläche 1200 x 860 mm angelegt sein, möglichst jedoch mit den rechts in der Zeichnung dargestellten Druckzugaben für die Konfektionierung.

Druckzugabe für Saum (oben) = +25 mm
Druckzugabe für Hohlsaum (unten) = +50 mm
Druckzugabe links/rechs = +5 mm

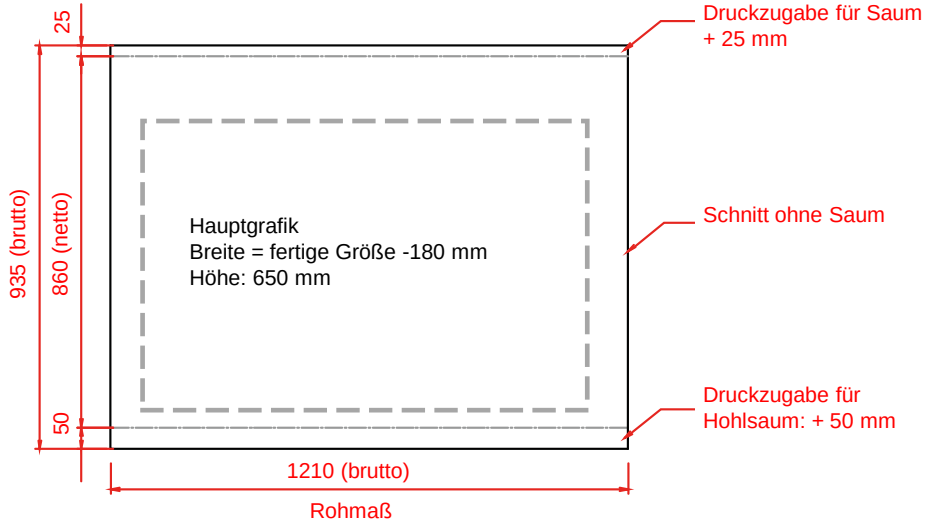

FRONTBANNER PVC

► LAYOUT FRONTBANNER; HÖHE 1035 mm

Die Seitenapplikationen überdecken links und rechts einen Teil der Front und ebenso einen Teil der Seitenverkleidung. Das Bartop verdeckt den oberen Teil der Frontverkleidung und steht deutlich vor.

Wenn ein Frontbanner eingesetzt wird, dann hat dieses Banner im unteren Bereich einen Hohlsaum mit Naht. Für optimale Sichtbarkeit des Brandings empfehlen wir das Branding gemäß der nebenstehenden Grafiken zu platzieren.

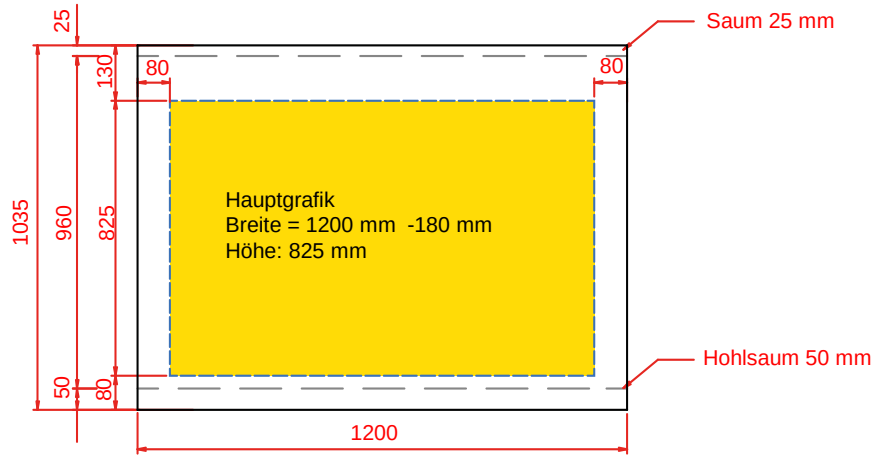

► DRUCKDATEN FRONTBANNER; HÖHE 1035 mm

Wichtige Gestaltungselemente sollten sich innerhalb der angegebenen Fläche befinden.
Die Druckdatei sollte mindestens für die komplette Bannerfläche 1200 x 1035 mm angelegt sein, möglichst jedoch mit den rechts in der Zeichnung dargestellten Druckzugaben für die Konfektionierung.

Druckzugabe für Saum (oben) = +25 mm
Druckzugabe für Hohlsaum (unten) = +50 mm
Druckzugabe links/rechs = +5 mm

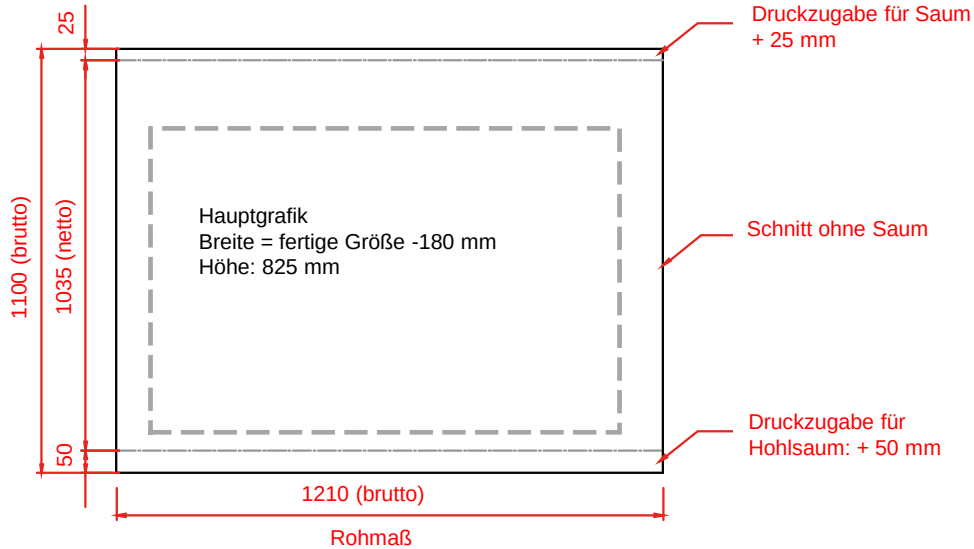

G'RACK

BRANDING & DESIGN

FRONTSCHILD

FRONTSCHILD

► BEISPIELE

Frontschilder werden aus einer 10 mm starken Integralschaumplatte gefertigt. Das macht sie leicht und trotzdem sehr stabil. Ein weiterer Vorteil unserer Frontschilder besteht darin, dass Vor- und Rückseite genutzt und mit unterschiedlichen Designs versehen werden können.

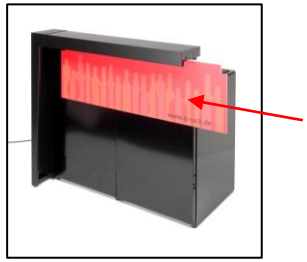

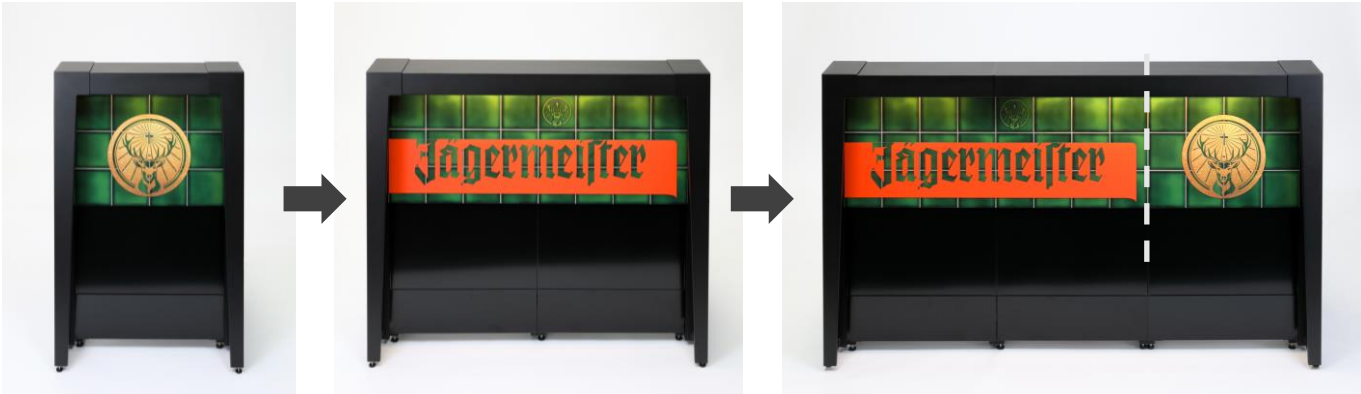

► MODULARITÄT

Ein großer Mehrwert unserer Frontschilder besteht darin, dass Sie modular verwendet werden können. Mit der richtigen Aufteilung eines Frontschild-Layouts kann man dasselbe Design an verschieden großen Bars einsetzen.

FRONTSCHILD

▶ BEISPIELE

Frontschilder werden seitlich unter dem Bartop in dafür vorgesehene Kederschienen eingeschoben und können dort flexibel positioniert werden. Frontschilder können einen Teil oder die komplette Front abdecken und eignen sich auch als Ersatz für Frontverkleidungen aus Aluminium.

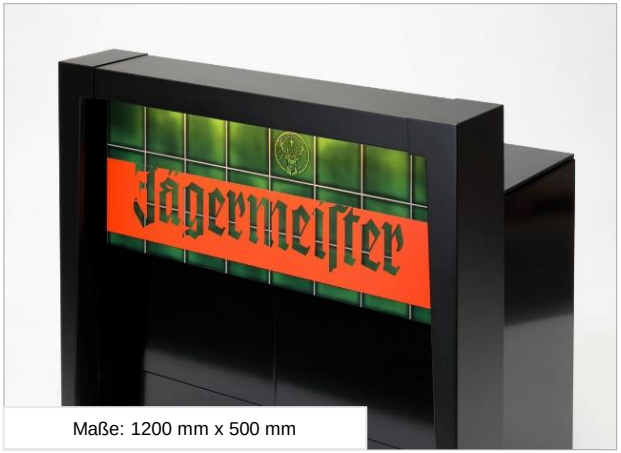

Maße: 1200 mm x 500 mm

Frontschilder können wir beidseitig für dich bedrucken. So kannst du zwei unterschiedliche Brandings mit nur einem Schild verwenden. Gib uns bei einer Anfrage bitte einen entsprechenden Hinweis, wenn du daran interessiert bist.

Maße: 600 mm x 400 mm

2 Stück a 1200 mm x 1035 mm

Maße: 600 mm x 860 mm

FRONTSCHILD

► LAYOUT FRONTSCHILD 600 mm

Beachte beim Layout, dass der obere Teil des Frontschildes vom Bartop verdeckt wird und nicht sichtbar ist. Wichtige Gestaltungselemente sollten sich unterhalb befinden. Die Druckdatei sollte umlaufend mit 5 mm Druckzugabe angelegt sein.

Frontschild B x H = 600 x 860 mm

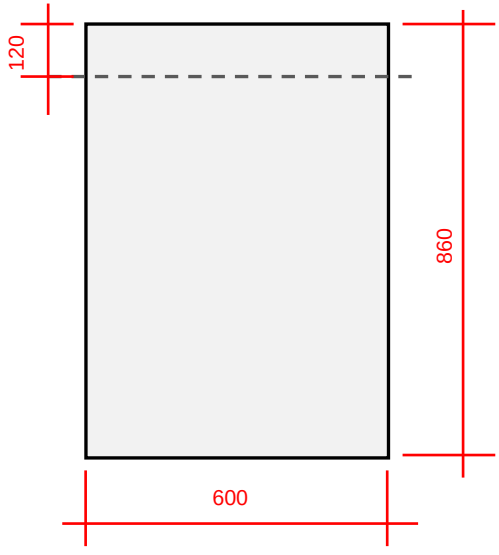

Frontschild B x H = 600 x 1035 mm

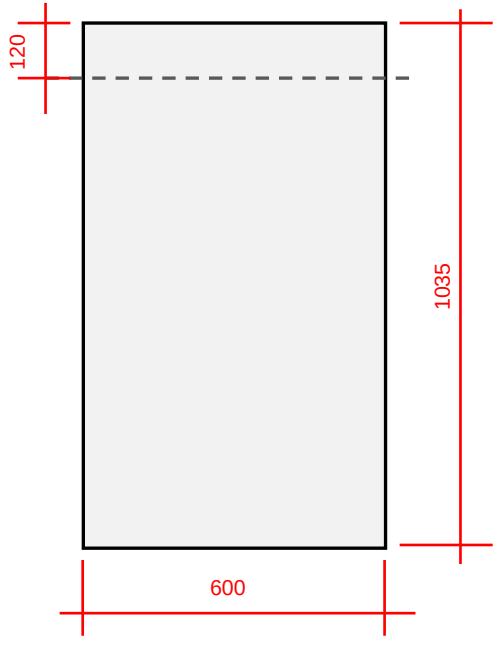

FRONTSCHILD

► LAYOUT FRONTSCHILD 1200 mm

Beachte beim Layout, dass der obere Teil des Frontschildes vom Bartop verdeckt wird und nicht sichtbar ist. Wichtige Gestaltungselemente sollten sich unterhalb befinden. Die Druckdatei sollte umlaufend mit 5 mm Druckzugabe angelegt sein.

Frontschild B x H = 1200 x 400 mm

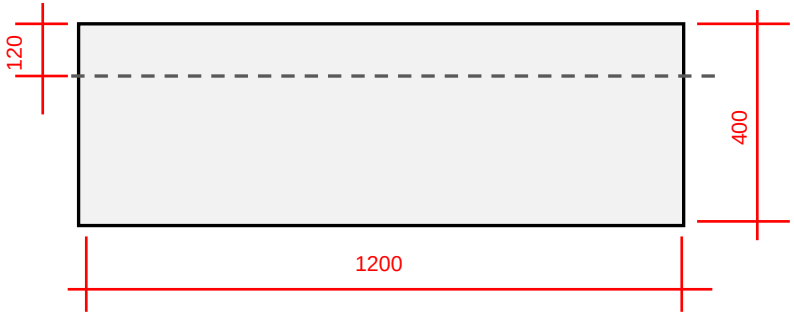

Frontschild B x H = 1200 x 1035 mm

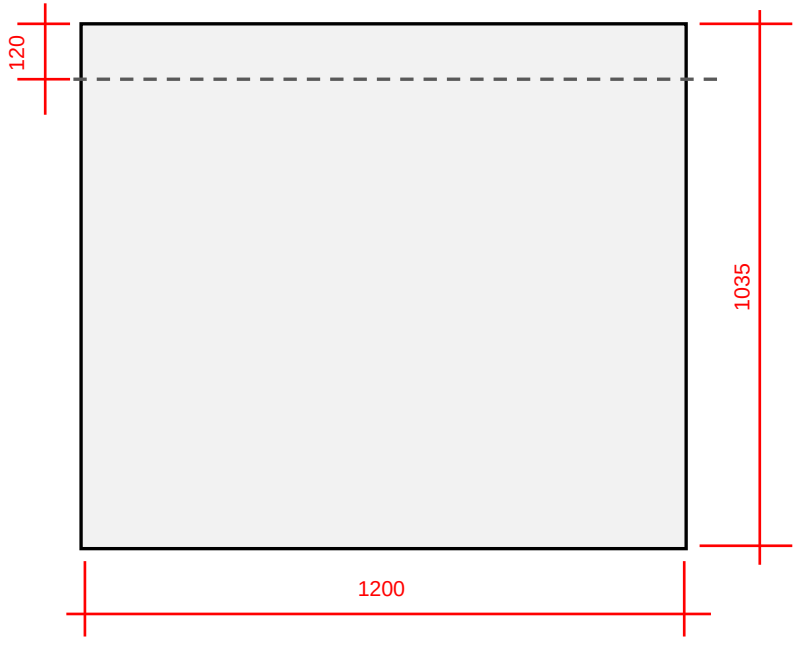

G'RACK

BRANDING & DESIGN

RÜCKWAND

RÜCKWAND

▶ DAS PRINZIP

Der Aufbau einer Rückwand kann ja auf verschiedene Weise, mit Rückwandrahmen und/oder Grundgestellen erfolgen. Zum Wechseln eines Brandings werden dann nur die jeweiligen Rückwandbleche ausgetauscht. Rückwandbleche können lackiert oder foliert werden und bieten die Möglichkeit Monitore, Regale, Flaschenböden und Lampen aufzunehmen.

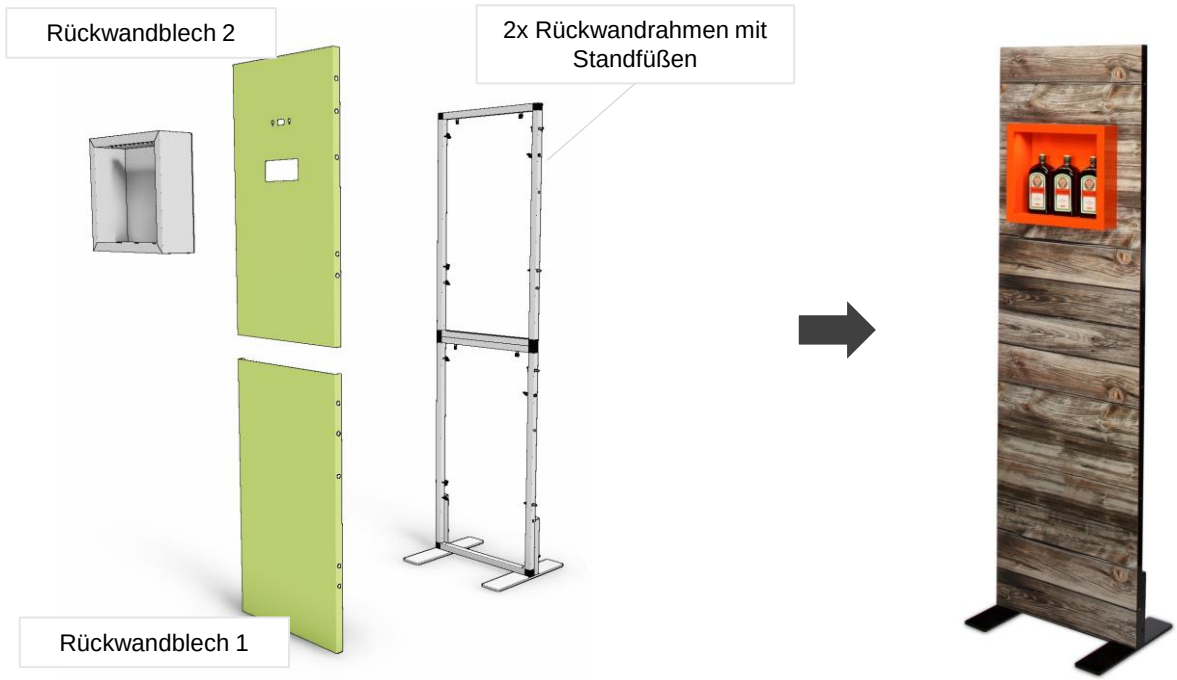

RÜCKWAND

► RÜCKWAND SEITENBANNER PVC

Mit einer Bannerhalterung, die am oberen Ende der Rückwand montiert wird, kann nach links und/oder rechts jeweils ein Banner angebracht werden. Unsere Banner bestehen aus B1-zertifiziertem PVC und können vollflächig bedruckt werden. Durch diese Möglichkeit lassen sich preiswerte Lösungen für großflächige Brandings erstellen.

RÜCKWAND

▶ DESIGN-BEISPIELE

Rückwände können individuell nach deinen Wünschen gestaltet werden. Wir veredeln Bars mit qualitativ hochwertigen Werkstoffen und realisieren damit außergewöhnliche Designs. Ob Folierung, Plottfolien, Formgebung oder die Verarbeitung von natürlichen Materialien wie Holz – wir entwickeln, konstruieren und fertigen alle Teile bei uns in Kiel.

Standard-Bauteile =

Sonderkonstruktion =

40

34

33

35

36

44

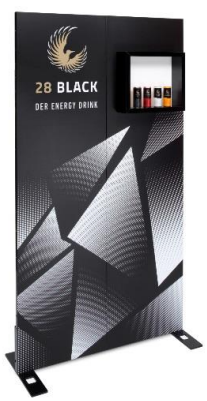

37

41

42

39

43

VORTEILE DES G-RACK BARSYSTEMS

- Flexibilität in Größe, Design und Funktion
- Du kannst alles verändern, jederzeit
- geringes Gewicht bei hoher Stabilität
- kein Einzelteil schwerer als 12 kg
- werkzeugloser Aufbau
- Aufbau problemlos durch nur eine Person möglich
- für mobilen oder stationären Einsatz
- indoor-und outdoortauglich
- umfangreiches Zubehör erhältlich
- geringes Transport- und Lagervolumen
- einfach zusammenzufalten oder zu stapeln
- nachhaltiges Design

HAST DU FRAGEN ?

Dein Ansprechpartner: David Nelson

Telefon: (+49) 431 – 648 06 46

E-Mail: d.nelson@g-rack.de

QUELLENVERZEICHNIS

S. 1: Le Bar Paris/Remus Sebastopulus

S. 2: Le Bar Paris/Remus Sebastopulus

S. 3: (links oben nach rechts unten): Christoph Edelhoff (1-2), Fraport Arena, Tumbler Cocktail, Leuphana Unversität Lüneburg

S. 4: (links oben nach rechts unten): Barson Barcatering (1-3), Le Bar Paris/Remus Sebastopulus

S. 5: (links oben nach rechts unten): Mundschenk Events, Le Bar Paris/Remus Sebastopulus, Christoph Edelhoff, Barson Barcatering, G´Vine

S. 6: (links oben nach rechts unten): Jägermeister, One Bar Group, G-Rack, Christoph Edelhoff (4-5), Baractif

S. 7: Bar Symposium Cologne

S. 8: (links oben nach rechts unten): Sebastian Weimar, Christoph Edelhoff (2-5)

S.12: Christoph Edelhoff

S.13: Christoph Edelhoff

S.16: G-Rack

S.17-19: Christoph Edelhoff

S.21: Le Bar Paris/Remus Sebastopulus