G'RACK

ALLGEMEINE INFORMATIONEN

ABMESSUNGEN / PLATZBEDARF

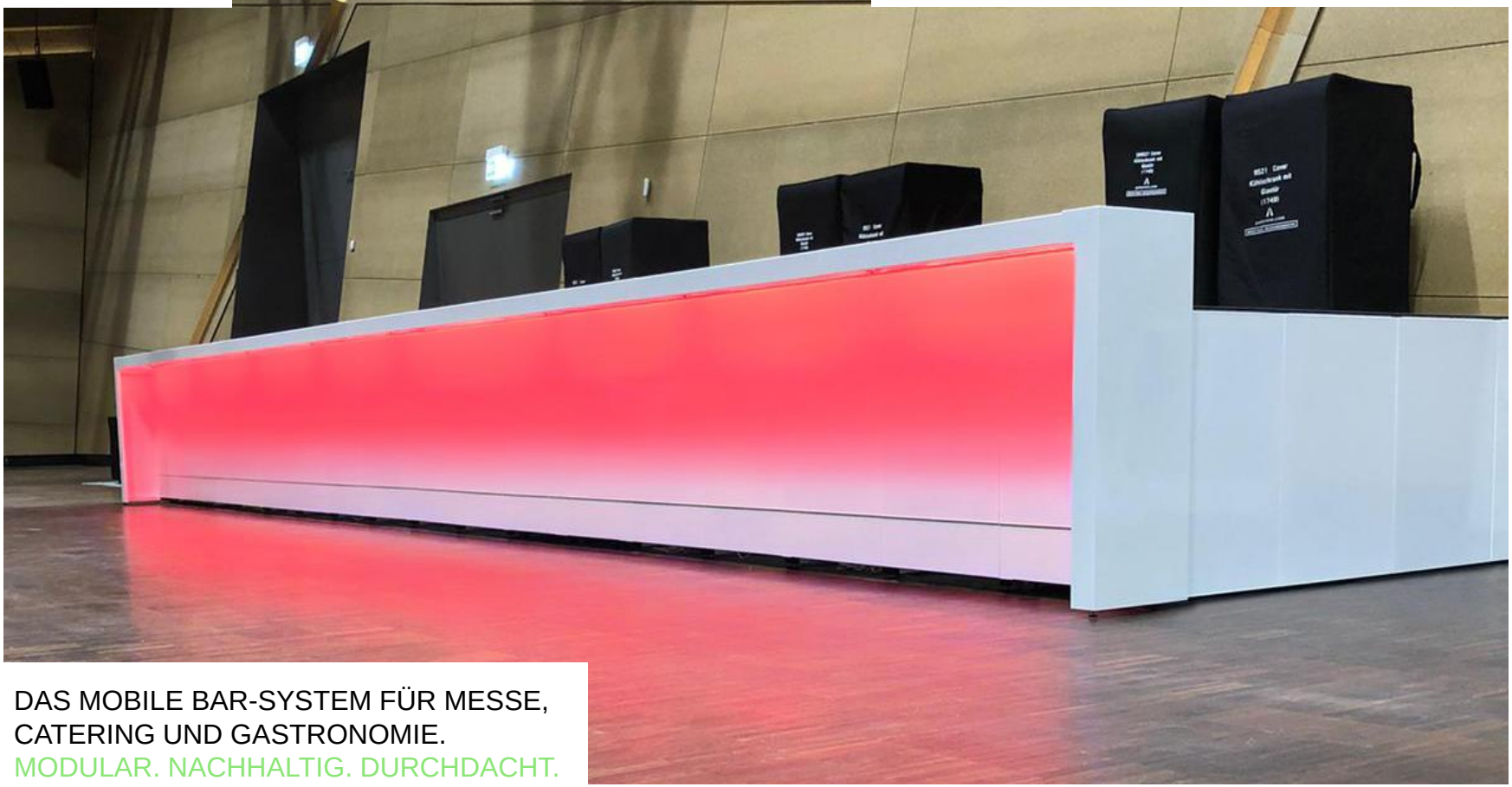

DAS MOBILE BAR-SYSTEM FÜR MESSE,
CATERING UND GASTRONOMIE.
MODULAR. NACHHALTIG. DURCHDACHT.

ABMESSUNGEN

▶ MAßE UND PLATZBEDARF FÜR G-RACK BARS

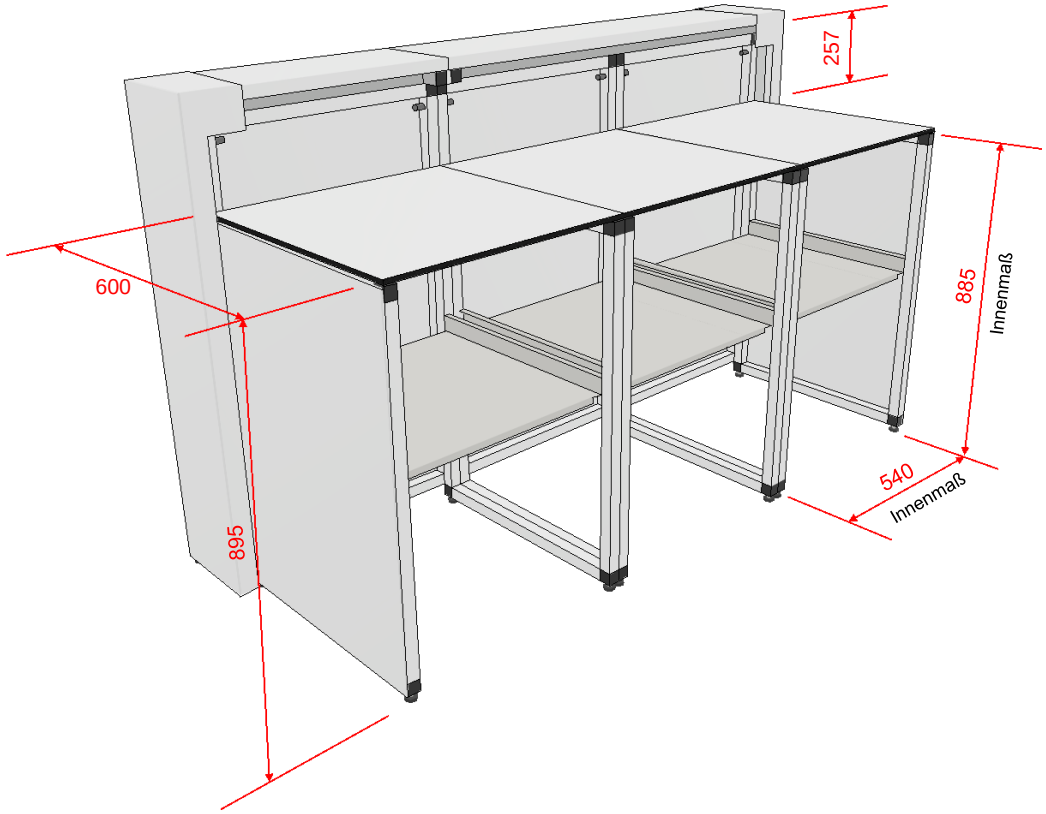

ABMESSUNGEN

▶ MAßE UND PLATZBEDARF FÜR G-RACK BARS

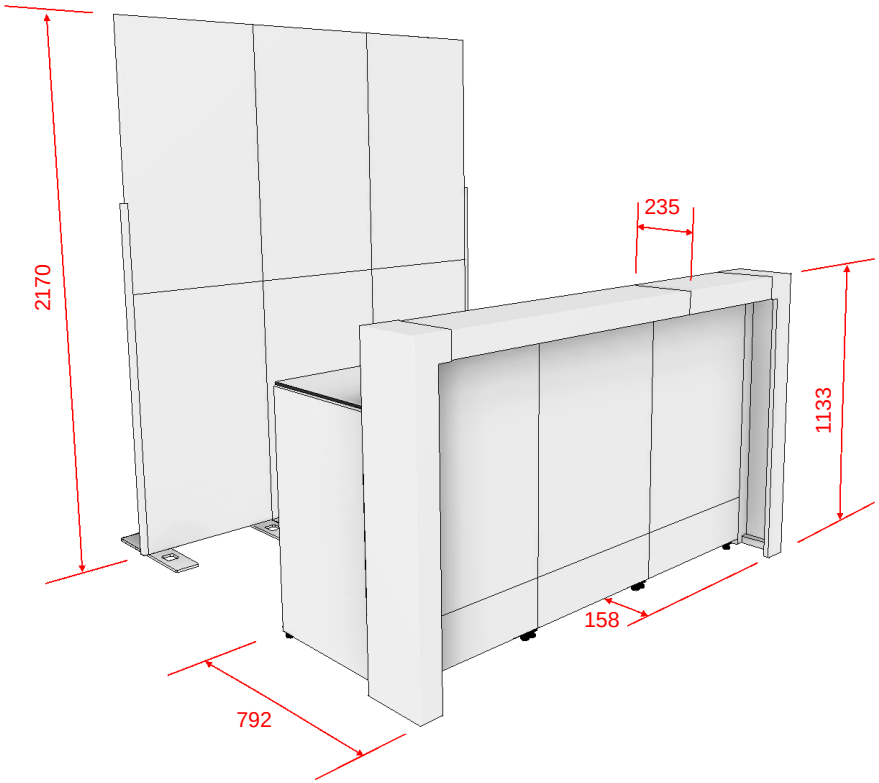

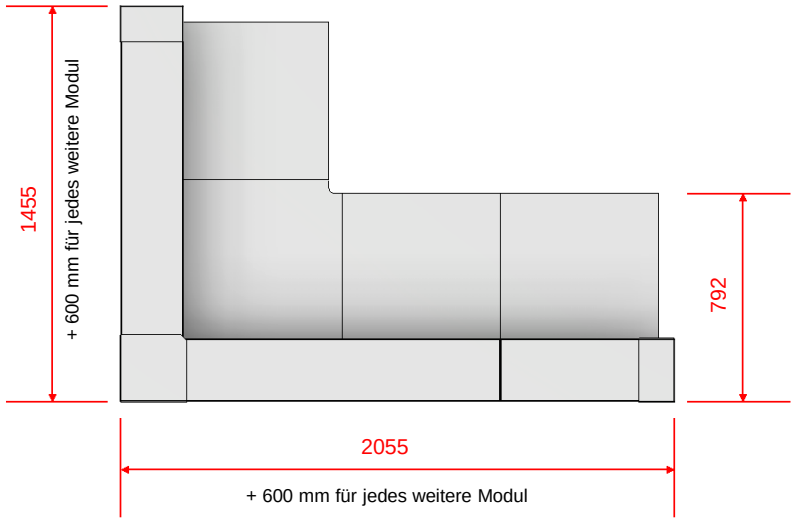

ABMESSUNGEN

▶ MAßE UND PLATZBEDARF FÜR G-RACK BARS

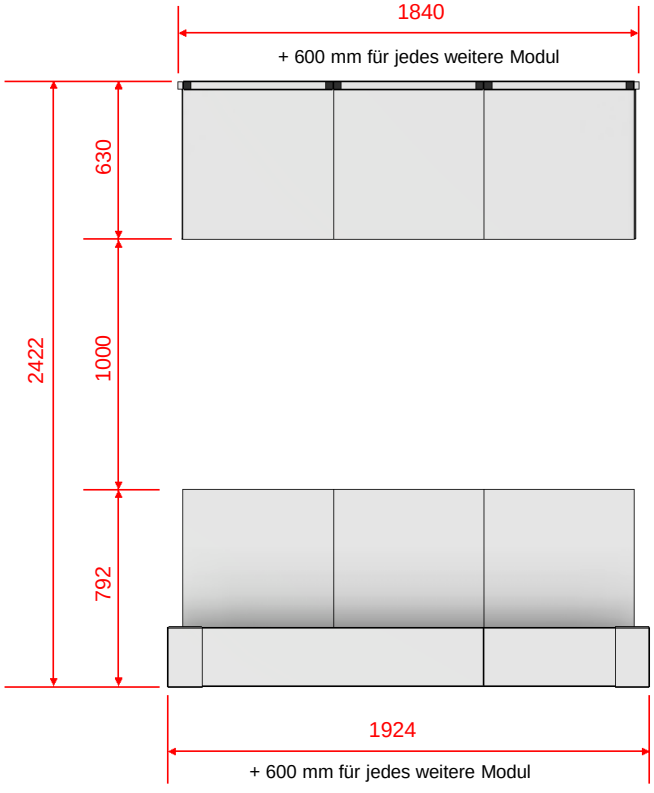

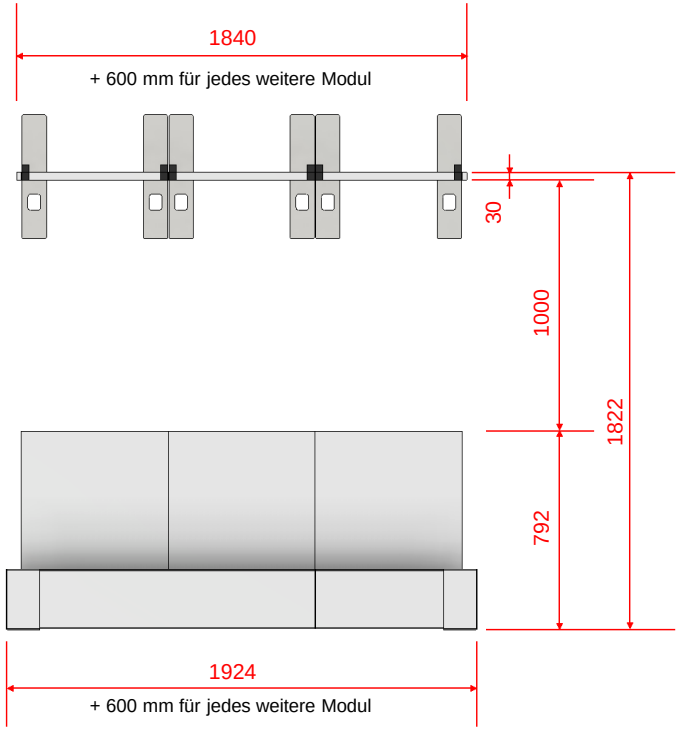

HAST DU FRAGEN ?

Dein Ansprechpartner: David Nelson

Telefon: (+49) 431 – 648 06 46

E-Mail: d.nelson@g-rack.de

Bildquellen:
Titel: Leuphana Universität Lüneburg
S. 4: Le Bar Paris/Remus Sebastopulus